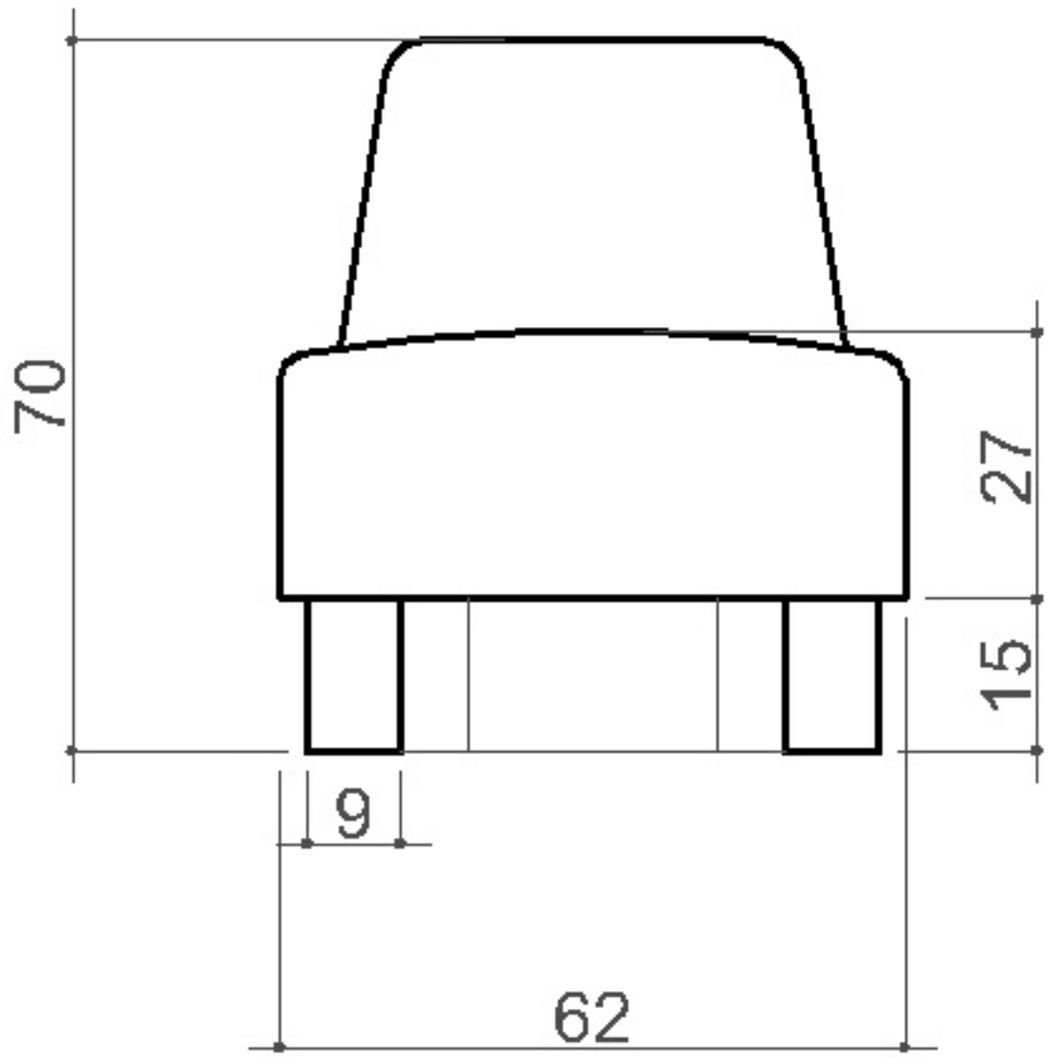
70
27
15
9
62

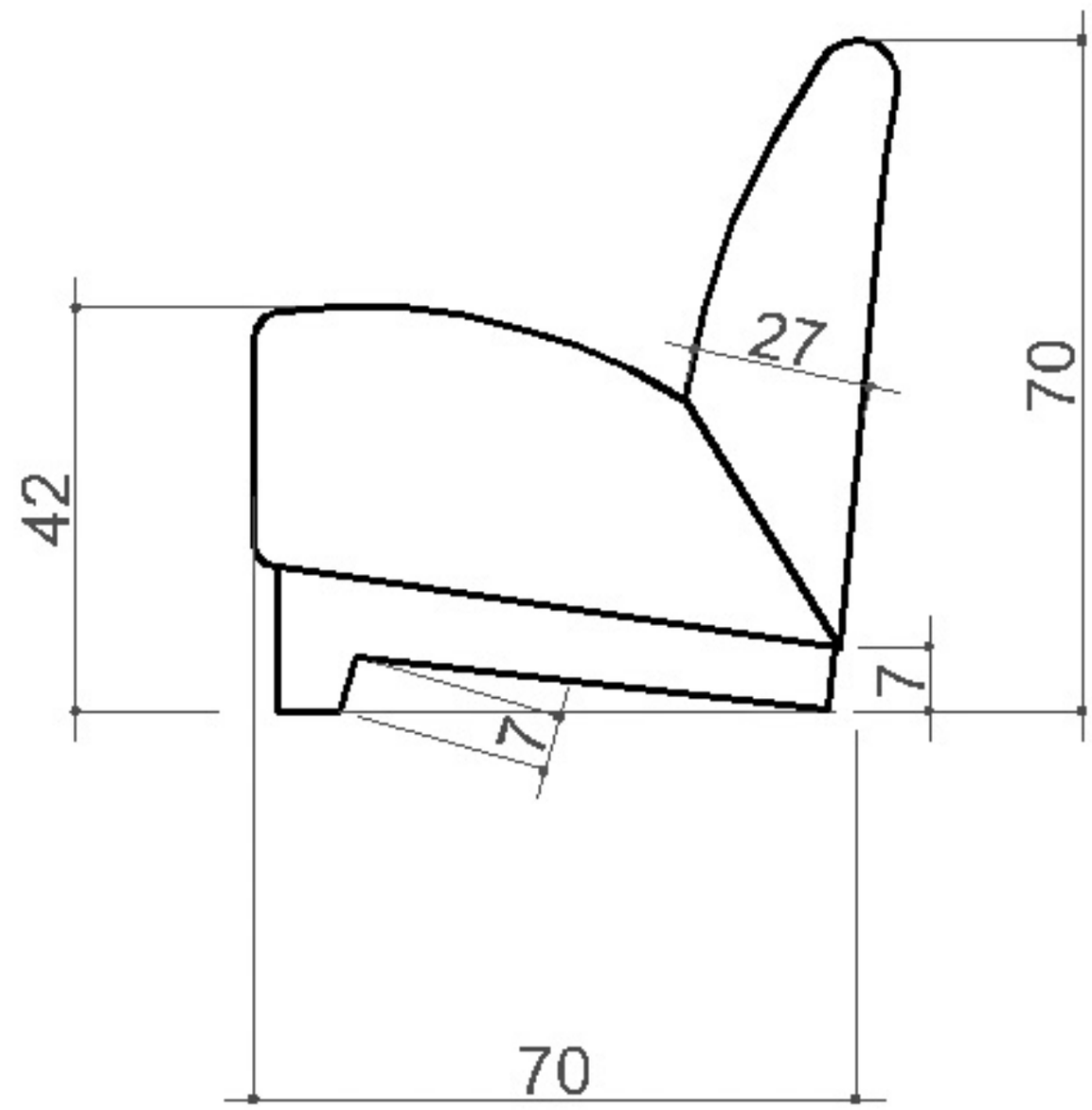
27
70
42
7
7
70

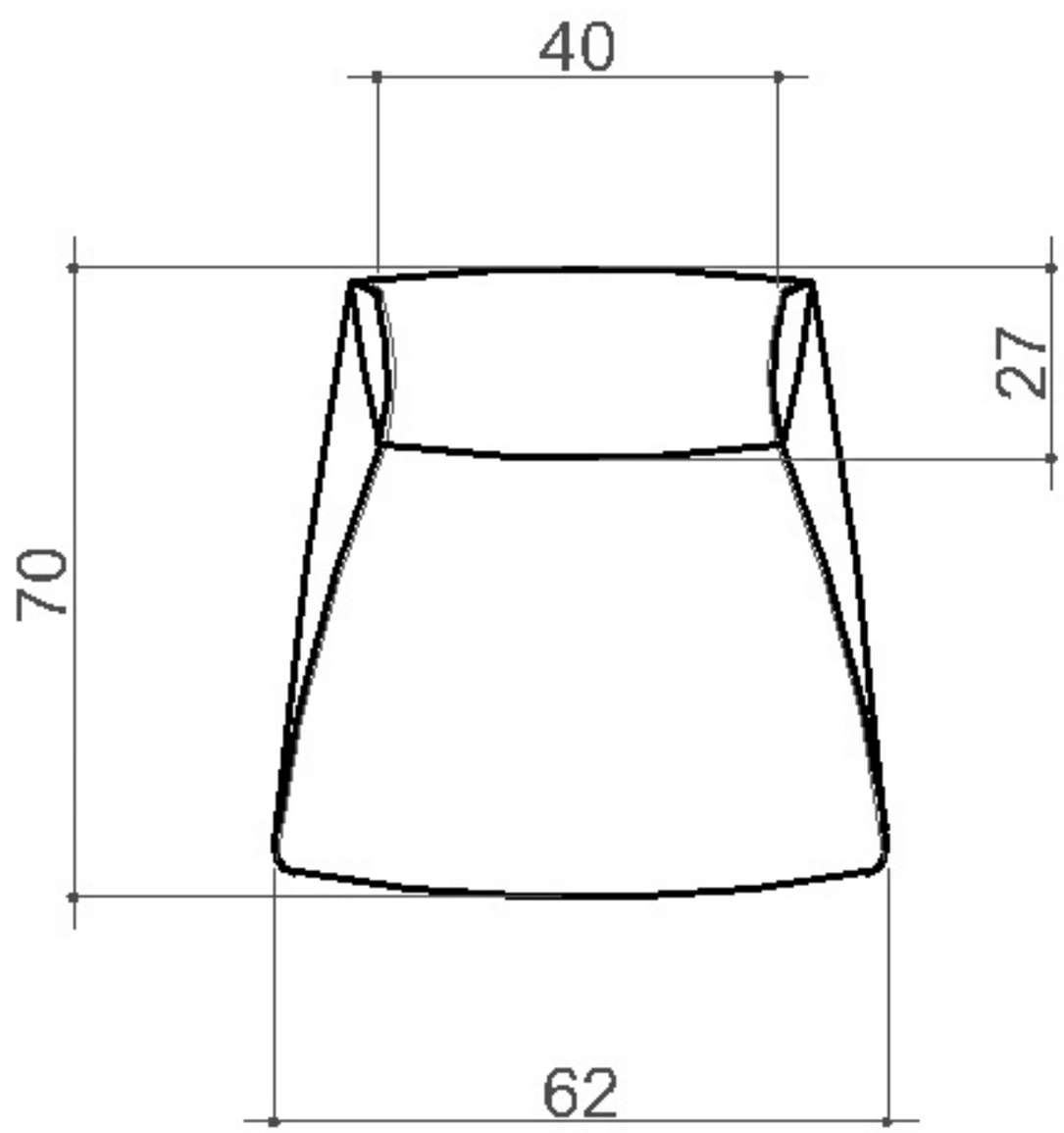
40
27
70
62