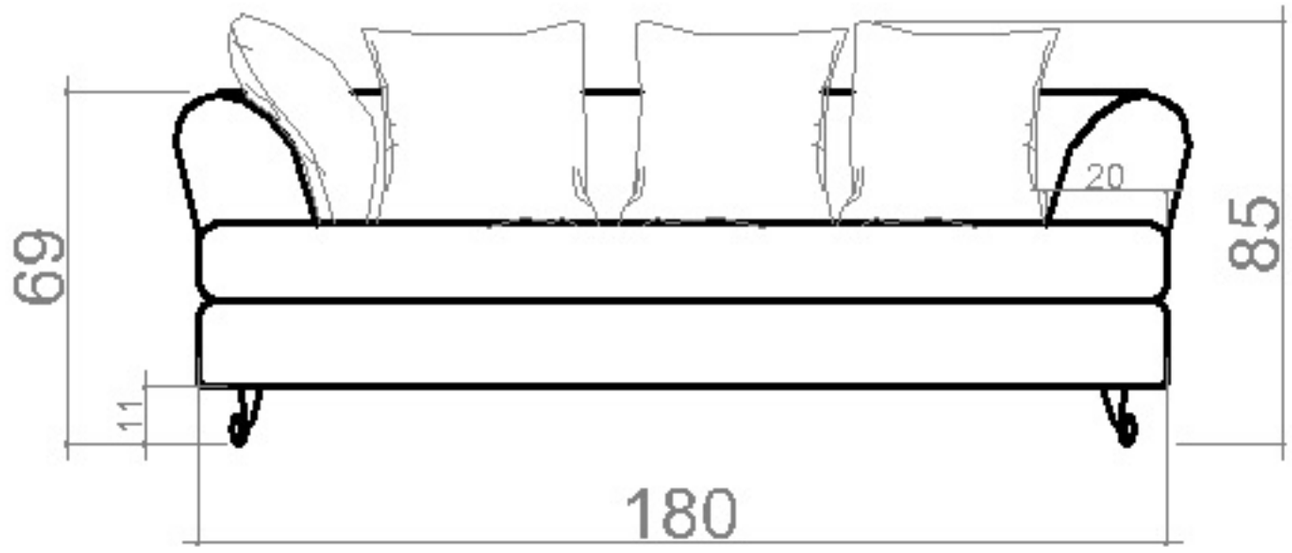
69
11
20
85
180

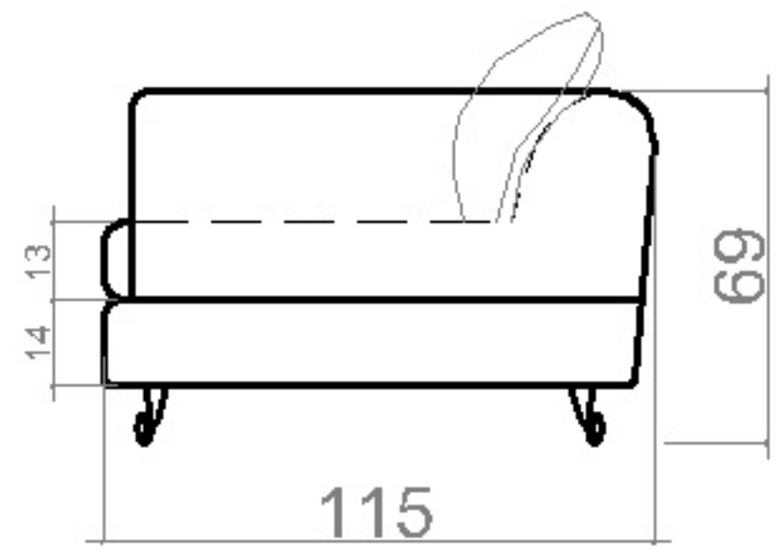
13
14
69
115

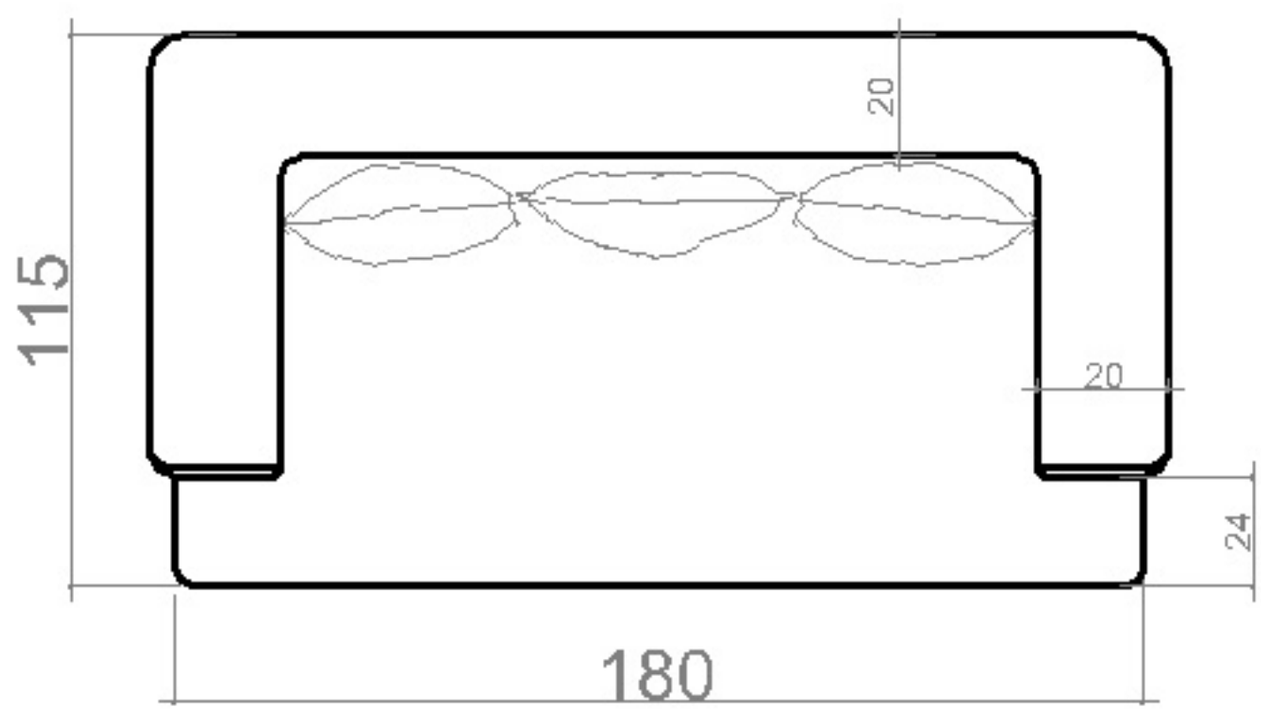
20
115
20
24
180

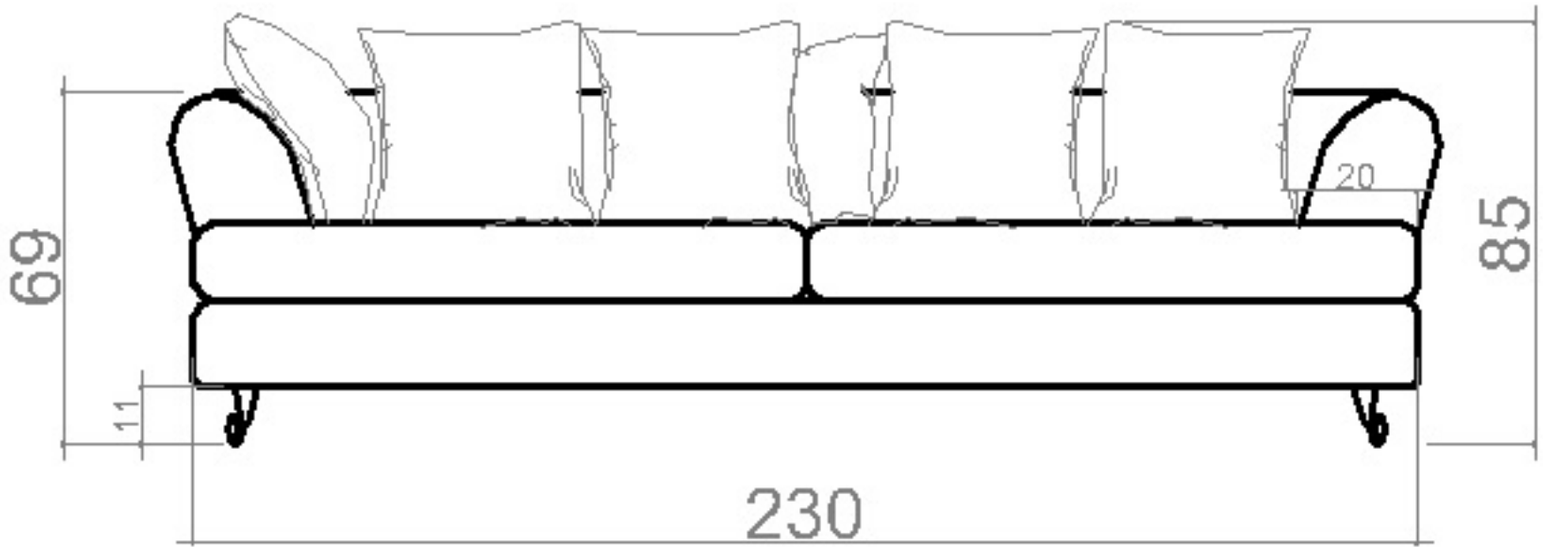
69
11
20
85
230

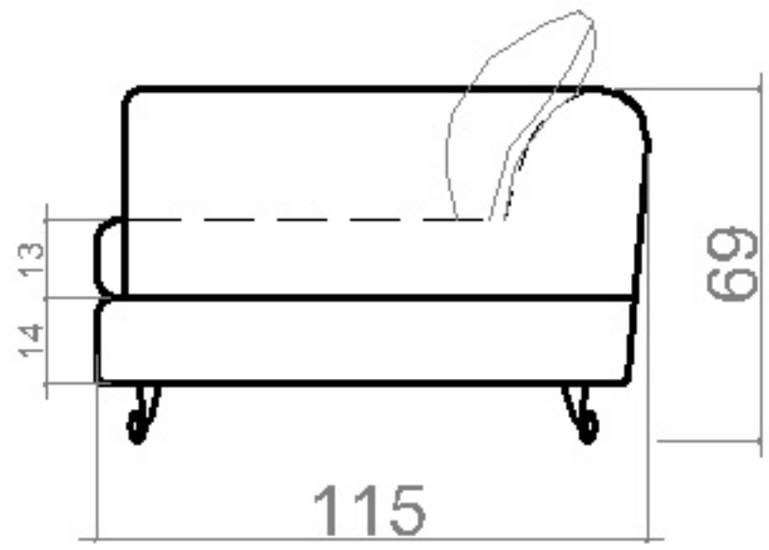
13
14
69
115

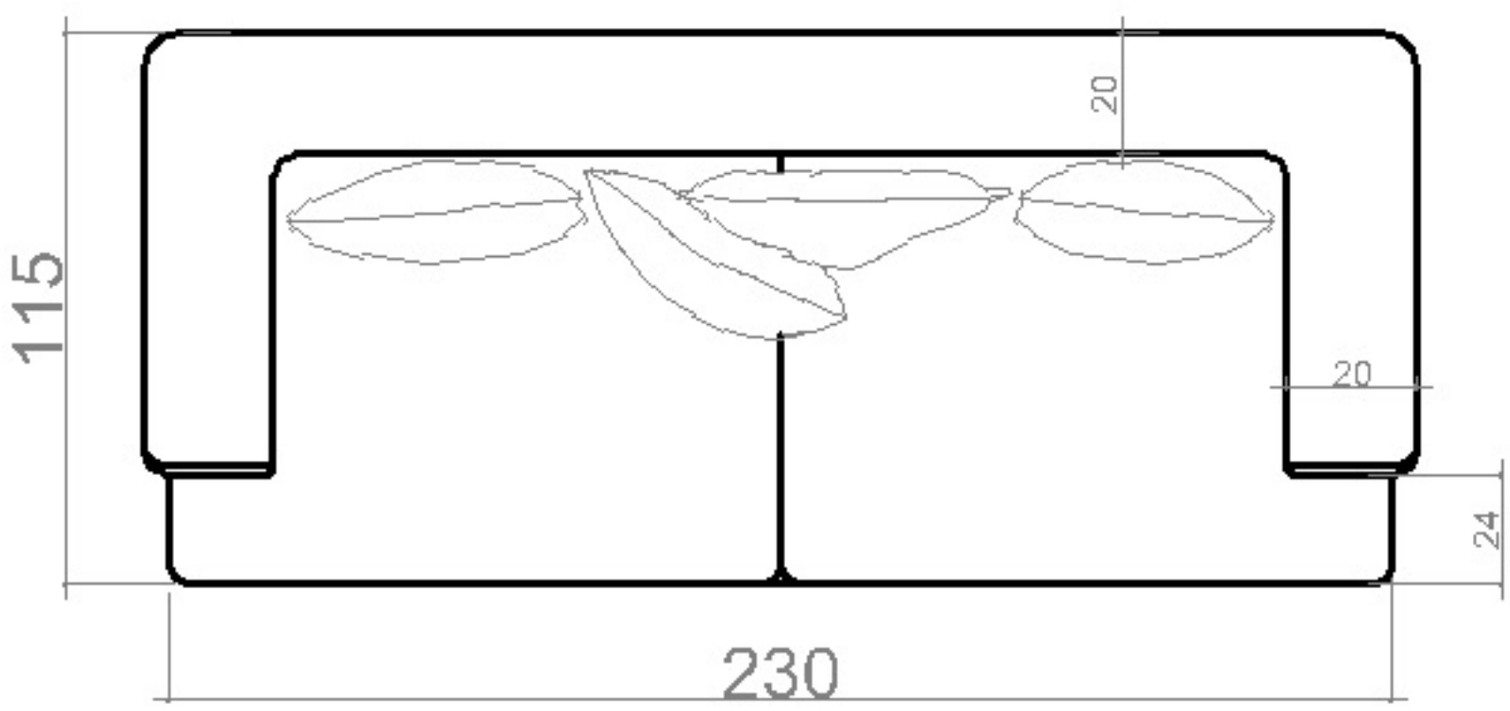
115
20
20
24
230

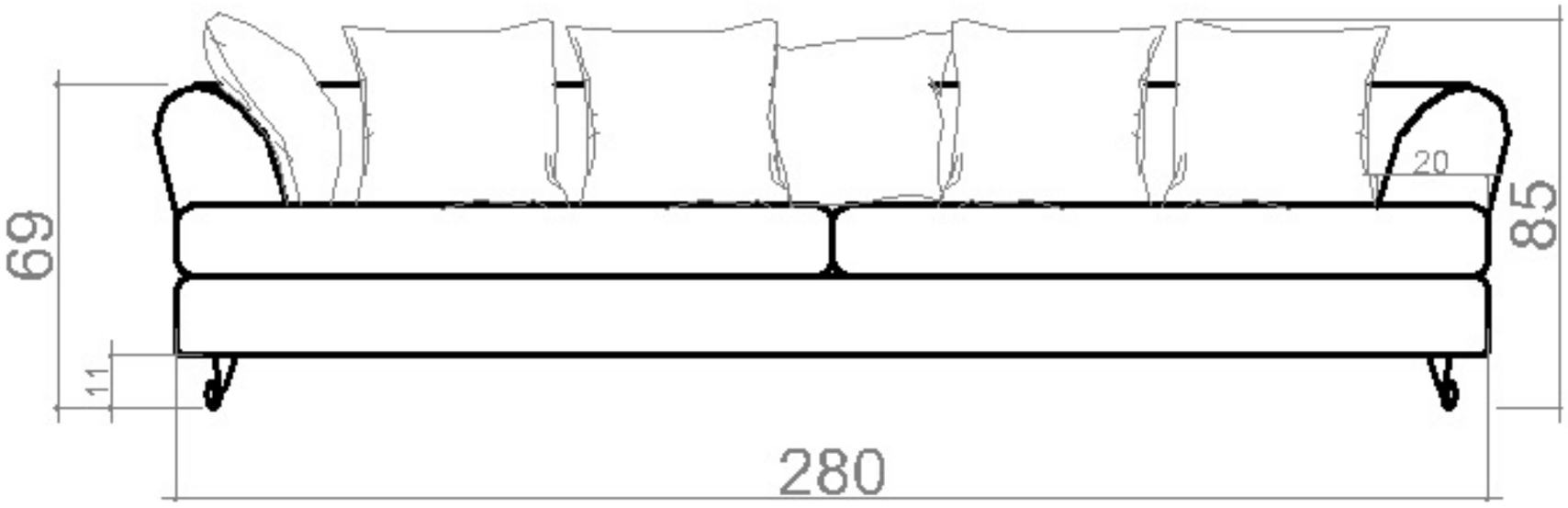
69
11
280
20
85

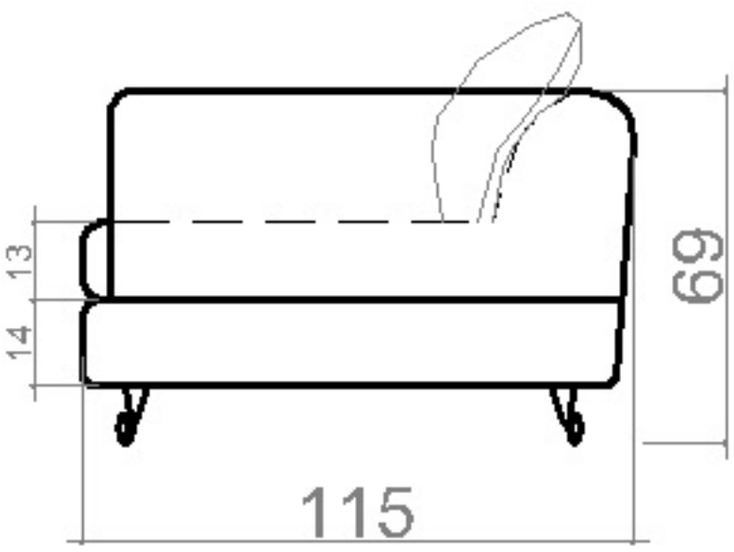
13
14
69
115

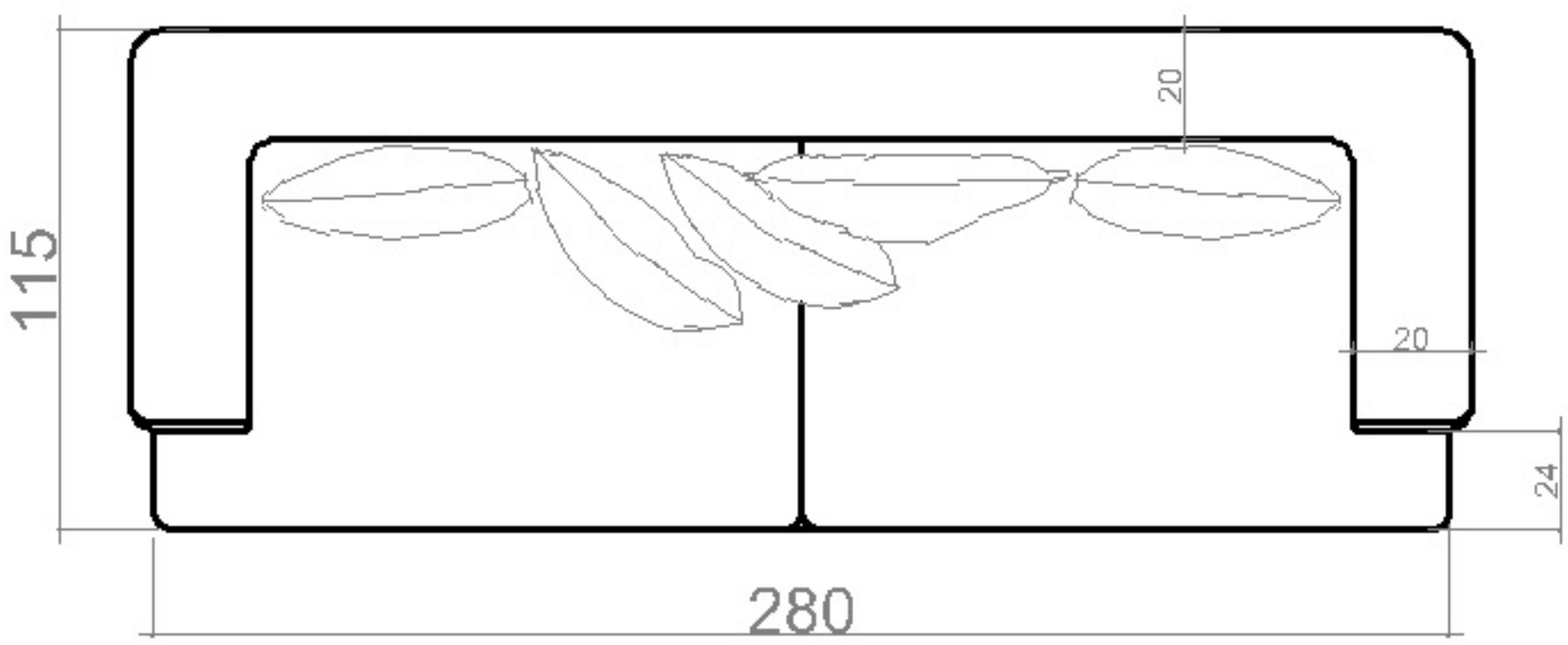
115
20
20
24
280

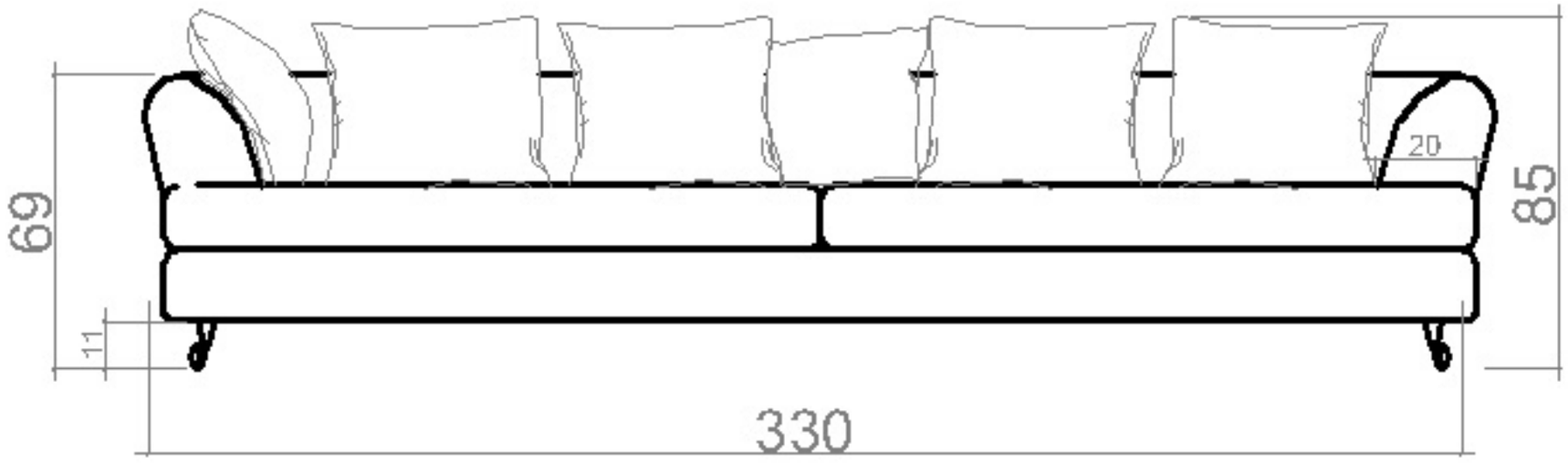
69
11
330
20
85

13
14
69
115

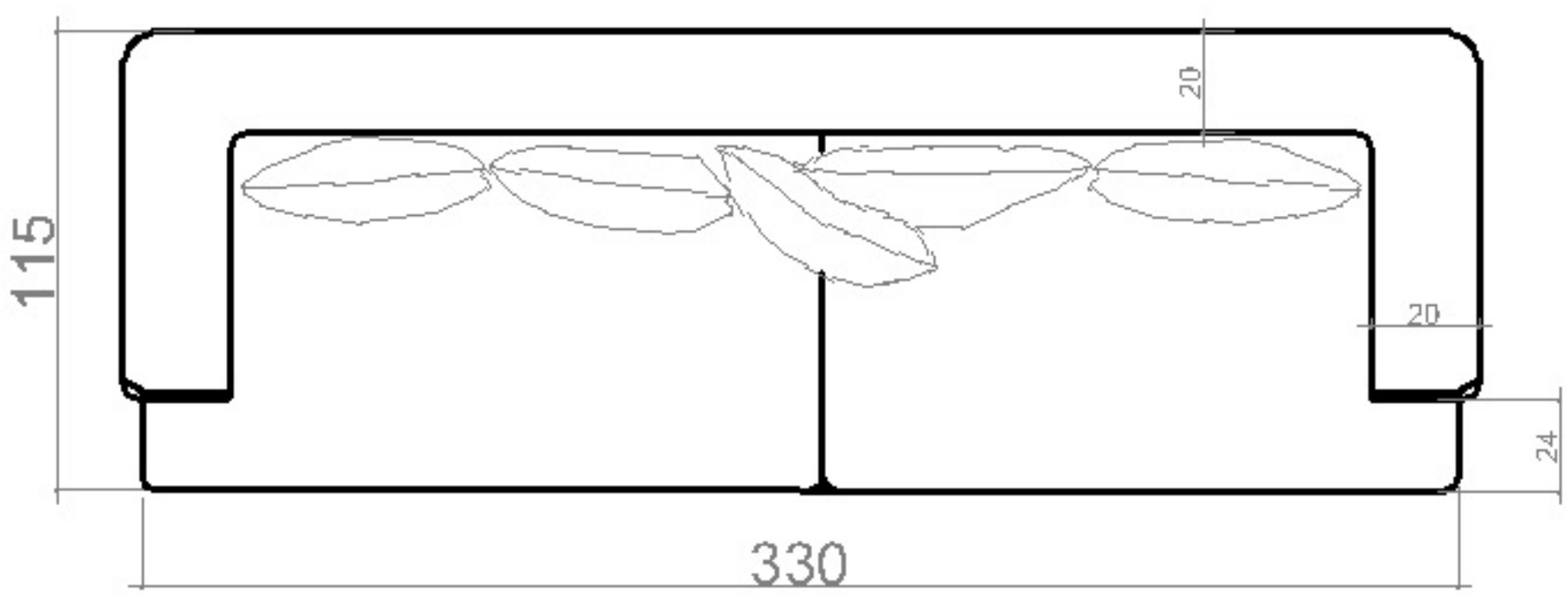
115
20
20
24
330